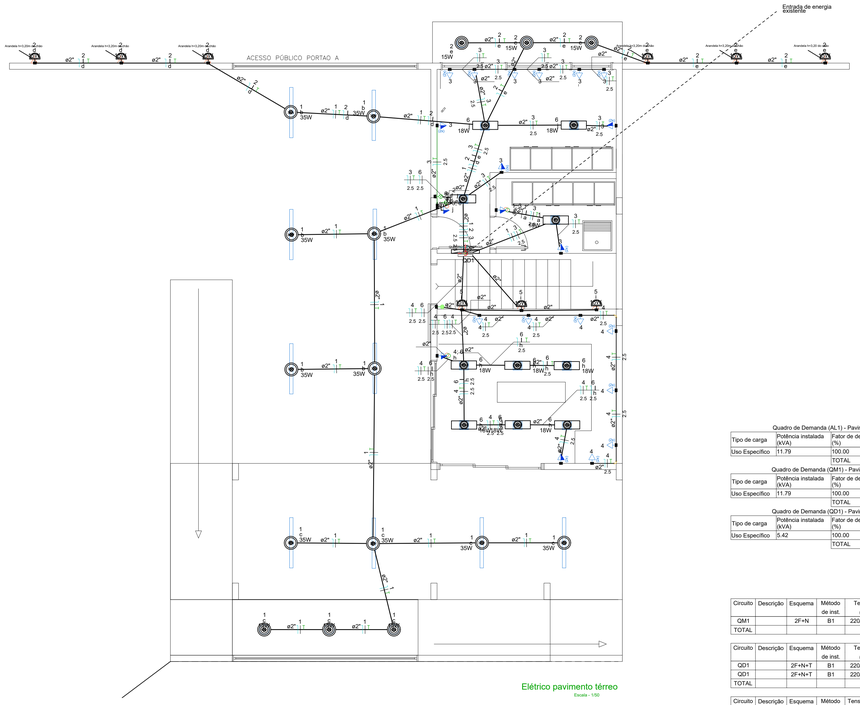

Elétrico pavimento térreo

Escala - 1/50

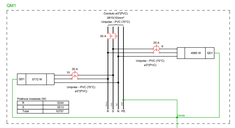

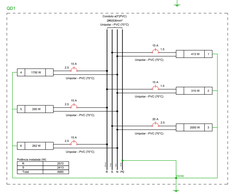

Legenda de condutos - Pavimento
Elétrica
Direta
Teto
Média
Baixa
Piso

Legenda - Pavimento
2 Tomadas baixas a 0,30m do piso
2 Tomadas médias a 1,20m do piso
Entrada de serviço
Interruptor paralelo 1 tecla - 1,20m do piso
Interruptor simples 3 teclas - 1,20m do piso
Interruptor simples 3 teclas e tomada a 1,20m do piso
Interruptor simples e Tomada hexagonal a 1,20m do piso
Ponto genérico de luz 15W
Ponto genérico de luz 18W
Ponto genérico de luz 35W
Quadro de distribuição
Quadro de medição

Lista de materiais - Pavimento	
Elétrica	
Acessórios p/ eletrodutos	
Arruela zamak	
1"	3 pç
Bucha zamak	
1"	5 pç
Cabeçote p/ Entrada de Energia	
1"	1 pç
Caixa PVC	
4x2"	22 pç
4x4"	1 pç
Caixa PVC octogonal	
4"x 4"	16 pç
4"x 4"	10 pç
Caixa de Luz 4"x2"	
4"x 2"	9 pç
Curva 90° aço galvanizado	
1"	1 pç
Fitas	
Aço Inox	4 pç
Luva aço galvan. leve	
1"	3 pç
Placa de identificação da unidade consumidora	
ENERGISA	1 pç
Cabo Unipolar (cobre)	
Isol.PVC - 450/750V (ref. Pirastic Ecoplus BWF Flexivel)	
1.5 mm² - Amarelo	32.75 m
1.5 mm² - Azul claro	63.04 m
1.5 mm² - Branco	5.71 m
1.5 mm² - Preto	41.33 m
1.5 mm² - Verde-amarelo	45.45 m
2.5 mm² - Amarelo	6.55 m
2.5 mm² - Azul claro	72.62 m
2.5 mm² - Branco	35.84 m
2.5 mm² - Preto	35.53 m
2.5 mm² - Verde-amarelo	59.84 m
6 mm² - Azul claro	20 m
6 mm² - Branco	20 m
6 mm² - Preto	20 m
6 mm² - Verde-amarelo	20 m
Dispositivo Elétrico - embutido	
Placa 2x4"	
Interruptor paralelo - 1 tecla	1 pç
Interruptor simples - 3 teclas	1 pç
Placa p/ 2 funções	20 pç
Placa p/ 3 funções	2 pç
S/ placa	
Interruptor 1 tecla simples e tomada hexagonal (NBR14136)	2 pç
Interruptor 3 teclas simples	1 pç
Tomada hexagonal (NBR 14136) (2) 2P+T 10A	5 pç
Tomada hexagonal (NBR 14136) (2) 2P+T 20A	13 pç
Dispositivo de Proteção	
Disjuntor bipolar termomagnético (220 V/127 V) - norma UL	
25 A - 5 kA	1 pç
30 A - 5 kA	1 pç
Disjuntor bipolar termomagnético (380 V/220 V) - DIN (Curva C)	
50 A - 25 kA	1 pç
Disjuntor unipolar termomagnético (220 V/127 V) - norma UL	
15 A - 5 kA	5 pç
20 A - 5 kA	1 pç
Eletroduto PVC flexível	
Eletroduto leve	
3/4"	5.5 m
Eletroduto pesado	
2"	111.95 m
3"	24.9 m

Quadro de Demanda (AL1) - Pavimento

Tipo de carga	Potência instalada (kVA)	Fator de demanda (%)	Demanda (kVA)
Uso Específico	11.79	100.00	11.79
		TOTAL	11.79

Quadro de Demanda (QM1) - Pavimento

Tipo de carga	Potência instalada (kVA)	Fator de demanda (%)	Demanda (kVA)
Uso Específico	11.79	100.00	11.79
		TOTAL	11.79

Quadro de Demanda (QD1) - Pavimento

Tipo de carga	Potência instalada (kVA)	Fator de demanda (%)	Demanda (kVA)
Uso Específico	5.42	100.00	5.42
		TOTAL	5.42

Quadro de Cargas (AL1) - Pavimento

Circuito	Descrição	Esquema	Método de inst.	Tensão (V)	Pot. total. (VA)	Pot. total. (W)	Fases	Pot. - R (W)	Pot. - S (W)	Pot. - T (W)	FCT	FCA	In' (A)	Ip (A)	Seção (mm²)	Ic (A)	Icc (kA)	Disj (A)	dV parc (%)	dV total (%)	Status
QM1		2F+N	B1	220/127 V	11790	10757	R+S	5244	5513		1.00	1.00	47.9	47.9	10	50.0	25	50	0.66	0.66	OK
TOTAL					11790	10757	R+S	5244	5513	0											

Quadro de Cargas (QM1) - Pavimento

Circuito	Descrição	Esquema	Método de inst.	Tensão (V)	Pot. total. (VA)	Pot. total. (W)	Fases	Pot. - R (W)	Pot. - S (W)	Pot. - T (W)	FCT	FCA	In' (A)	Ip (A)	Seção (mm²)	Ic (A)	Icc (kA)	Disj (A)	dV parc (%)	dV total (%)	Status
QD1		2F+N+T	B1	220/127 V	5418	4985	R+S	2572	2413		1.00	0.80	27.4	21.9	6	36.0	5	25	2.05	2.71	OK
QD1		2F+N+T	B1	220/127 V	6372	5772	R+S	2672	3100		1.00	0.80	33.9	27.1	10	50.0	5	30	1.73	2.39	OK
TOTAL					11790	10757	R+S	5244	5513	0											

Quadro de Cargas (QD1) - Pavimento

Circuito	Descrição	Esquema	Método de inst.	Tensão (V)	Iluminação (W) 15	18	35	Tomadas (W) 100	Pot. total. (VA)	Pot. total. (W)	Fases	Pot. - R (W)	Pot. - S (W)	Pot. - T (W)	FCT	FCA	In' (A)	Ip (A)	Seção (mm²)	Ic (A)	Icc (kA)	Disj (A)	dV parc (%)	dV total (%)	Status
1		F+N+T	B1	127 V	3	4			413	413	S		413		1.00	1.00	3.1	3.3	1.5	17.5	5	15	0.54	3.24	OK
2		F+N+T	B1	127 V	21				315	315	R	315			1.00	1.00	1.4	2.5	1.5	17.5	5	15	0.30	3.01	OK
3		F+N+T	B1	127 V				20	2222	2000	S			2000	1.00	1.00	15.7	17.5	2.5	24.0	5	20	1.44	4.14	OK
4		F+N+T	B1	127 V				17	1889	1700	R	1700			1.00	1.00	14.9	14.9	2.5	24.0	5	15	1.47	4.18	OK
5		F+N+T	B1	127 V	13			1	306	295	R	295			1.00	1.00	2.1	2.4	2.5	24.0	5	15	0.44	3.15	OK
6		F+N+T	B1	127 V		9		1	273	262	R	262			1.00	1.00	0.9	2.2	2.5	24.0	5	15	0.10	2.81	OK
TOTAL					37	10	10	39	5418	4985	R+S	2572	2413	0											

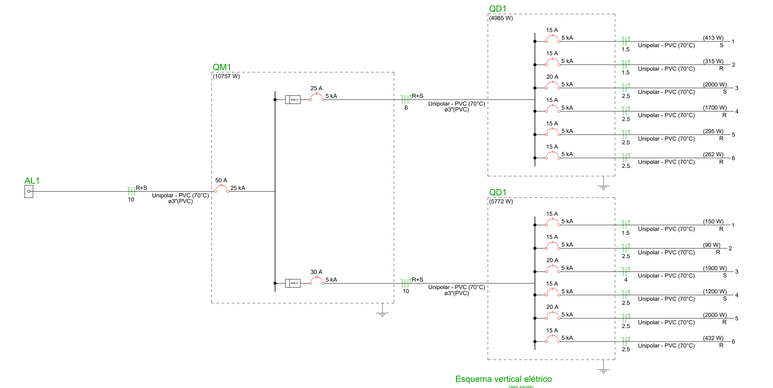

Esquema vertical elétrico

(sem escala)

Legenda de fiação		
①	QM1 10	ø3"
②	QD1 8	ø3"
③	QD1 10	

Quadro	Descrição	Esquema	Tensão (V)	Pot. total. (W)	Pot. - R (W)	Pot. - S (W)	Pot. - T (W)	Demanda Total (VA)	Demanda - R (VA)	Demanda - S (VA)	Demanda - T (VA)	Seção (mm2)	Disj (A)	Conduto
QD1		2F+N+T	220/127 V	4985	2572	2413	0	5418	2783	2635	0	6	25	ø3"
QM1		2F+N	220/127 V	10757	5244	5513	0	11790	5711	6080	0	10	50	ø3"
QD1		2F+N+T	220/127 V	5772	2672	3100	0	6372	2928	3444	0	10	30	ø3"

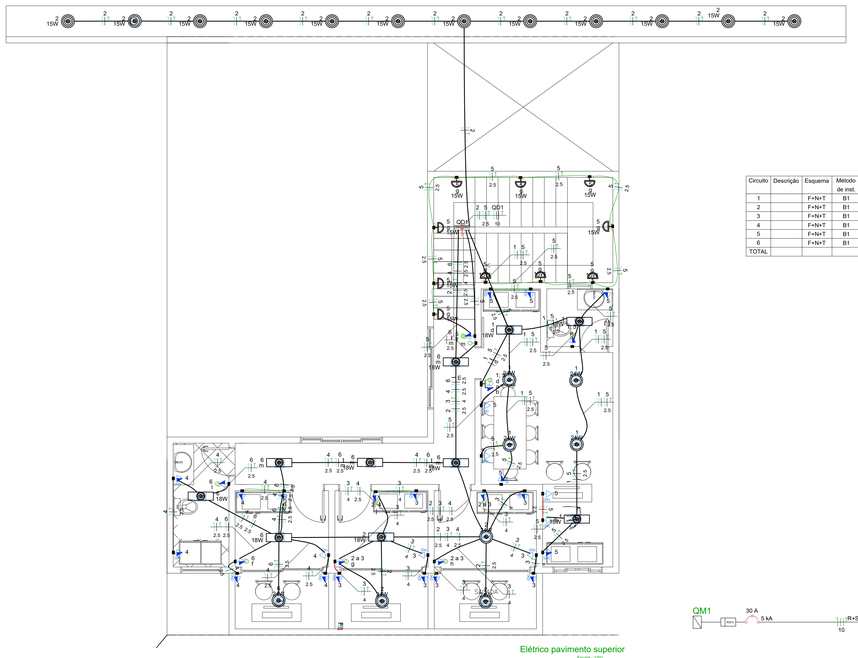

Elétrico pavimento superior

Escala - 1/50

Quadro de Cargas (QD1) - Circulacao

Circuito	Descrição	Esquema	Método de inst.	Tensão (V)	Iluminação (W) 18	24	Tomadas (W) 100	Pot. total. (VA)	Pot. total. (W)	Fases	Pot. - R (W)	Pot. - S (W)	Pot. - T (W)	FCT	FCA	In' (A)	Ip (A)	Seção (mm²)	Ic (A)	Icc (kA)	Disj (A)	dV parc (%)	dV total (%)	Status
1		F+N+T	B1	127 V	3	4		150	150	R	150			1.00	1.00	1.2	1.2	1.5	17.5	5	15	0.11	2.50	OK
2		F+N+T	B1	127 V	1	3		90	90	R	90			1.00	0.80	0.9	0.7	2.5	24.0	5	15	0.08	2.47	OK
3		F+N+T	B1	127 V			19	2111	1900	S		1900		1.00	0.80	20.8	16.6	4	32.0	5	20	1.21	3.60	OK
4		F+N+T	B1	127 V			12	1333	1200	S		1200		1.00	0.80	13.1	10.5	2.5	24.0	5	15	1.52	3.91	OK
5		F+N+T	B1	127 V			20	2222	2000	R	2000			1.00	1.00	17.5	17.5	2.5	24.0	5	20	1.22	3.62	OK
6		F+N+T	B1	127 V	6	1	3	465	432	R	432			1.00	0.80	4.6	3.7	2.5	24.0	5	15	0.45	2.84	OK
TOTAL					10	8	54	6372	5772	R+S	2672	3100	0											

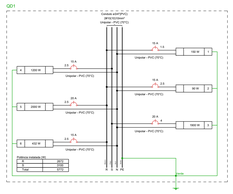

Quadro de Demanda (QD1) - Circulacao			
Tipo de carga	Potência instalada (kVA)	Fator de demanda (%)	Demanda (kVA)
Uso Especifico	6.37	100.00	6.37
		TOTAL	6.37

Legenda de condutos - Circulacao
Elétrica
Direta
Teto
Média
Baixa

Legenda - Circulacao
2 Tomadas baixas a 0,30m do piso
2 Tomadas médias a 1,20m do piso
Interruptor paralelo e Tomada hexagonal a 1,20m do piso
Interruptor simples 1 tecla - 1,20m do piso
Interruptor simples 3 teclas e tomada a 1,20m do piso
Interruptor simples e Tomada hexagonal a 1,20m do piso
Ponto genérico de luz 15W
Ponto genérico de luz 18W
Ponto genérico de luz 24W
Quadro de distribuição

Lista de materiais - Circulacao	
Elétrica	
Acessórios p/ eletrodutos	
Caixa PVC	
4x2"	33 pç
4x4"	1 pç
Caixa PVC octogonal	
4"x 4"	30 pç
Caixa de Luz 4"x2"	
4"x 2"	10 pç
Cabo Unipolar (cobre)	
Isol.PVC - 450/750V (ref. Pirastic Ecoplus BWF Flexivel)	
1.5 mm² - Amarelo	2.7 m
1.5 mm² - Azul claro	35.12 m
1.5 mm² - Branco	37.82 m
1.5 mm² - Verde-amarelo	20.73 m
10 mm² - Azul claro	2.8 m
10 mm² - Branco	2.8 m
10 mm² - Preto	2.8 m
10 mm² - Verde-amarelo	2.8 m
2.5 mm² - Amarelo	5.9 m
2.5 mm² - Azul claro	150.47 m
2.5 mm² - Branco	112.78 m
2.5 mm² - Preto	38.19 m
2.5 mm² - Verde-amarelo	108.4 m
4 mm² - Azul claro	37.49 m
4 mm² - Preto	37.49 m
4 mm² - Verde-amarelo	37.49 m
Dispositivo Elétrico - embutido	
Placa 2x4"	
Interruptor simples - 1 tecla	1 pç
Placa p/ 2 funções	32 pç
Placa p/ 3 funções	2 pç
S/ placa	
Interruptor 1 tecla paralela e tomada hexagonal (NBR14136)	1 pç
Interruptor 1 tecla simples e tomada hexagonal (NBR14136)	8 pç
Interruptor 3 teclas simples	1 pç
Tomada hexagonal (NBR 14136) (2) 2P+T 10A	16 pç
Tomada hexagonal (NBR 14136) (2) 2P+T 20A	7 pç
Dispositivo de Proteção	
Disjuntor unipolar termomagnético (220 V/127 V) - norma UL	
15 A - 5 kA	4 pç
20 A - 5 kA	2 pç
Eletroduto PVC flexível	
Eletroduto leve	
3/4"	171.72 m
Quadro distrib. chapa pintada - embutir	
Barr. bif. no Fuse+dsj. geral - UL (Ref. Cemar)	
Cap. 12 disj. unip. - In barr. 100 A	1 pç

OBS: TODAS AS MEDIDAS DEVEM SER CONFERIDAS IN LOCO ANTES DA EXECUÇÃO

PREFEITURA DE NOVA ESPERANÇA DO SUDOESTE/PR

INSTALAÇÕES ELÉTRICAS - SPDA
ESTADIO MUNICIPAL

ELÉTRICO

MUNICÍPIO DE NOVA ESPERANÇÃO DO SUDOESTE - PR

DATA:	OBRA:	CONTEÚDO:
NOVEMBRO 2023	ESTADIO MUNICIPAL	PLANTA ELÉTRICO
LOCALIZAÇÃO:	BAIRRO:	
RUA RUI BARBOSA, 288	CENTRO	
CIDADE:	DESENHO:	
NOVA ESP. SUDOESTE	ANC ENGENHARIA	FOLHA: A0

PROPRIETÁRIO

JAIME DA SILVA
STANG:71824634900

Assinado de forma digital por JAIME DA SILVA STANG:71824634900
Dados: 2023.11.24 10:14:36 -03'00'

PREF. MUN. DE NOVA ESP. SUDOESTE

RESPONSÁVEL DO PROJETO

CLEOMAR NUNES DE ALMEIDA:07074424908

Digitally signed by CLEOMAR NUNES DE ALMEIDA:07074424908
Date: 2023.11.24 08:14:32 -03'00'

CLEOMAR NUNES DE ALMEIDA
engenheiro civil
CREA PR - 189110/D
ANC ENGENHARIA

ANC Engenharia

PRANCHA 1/2