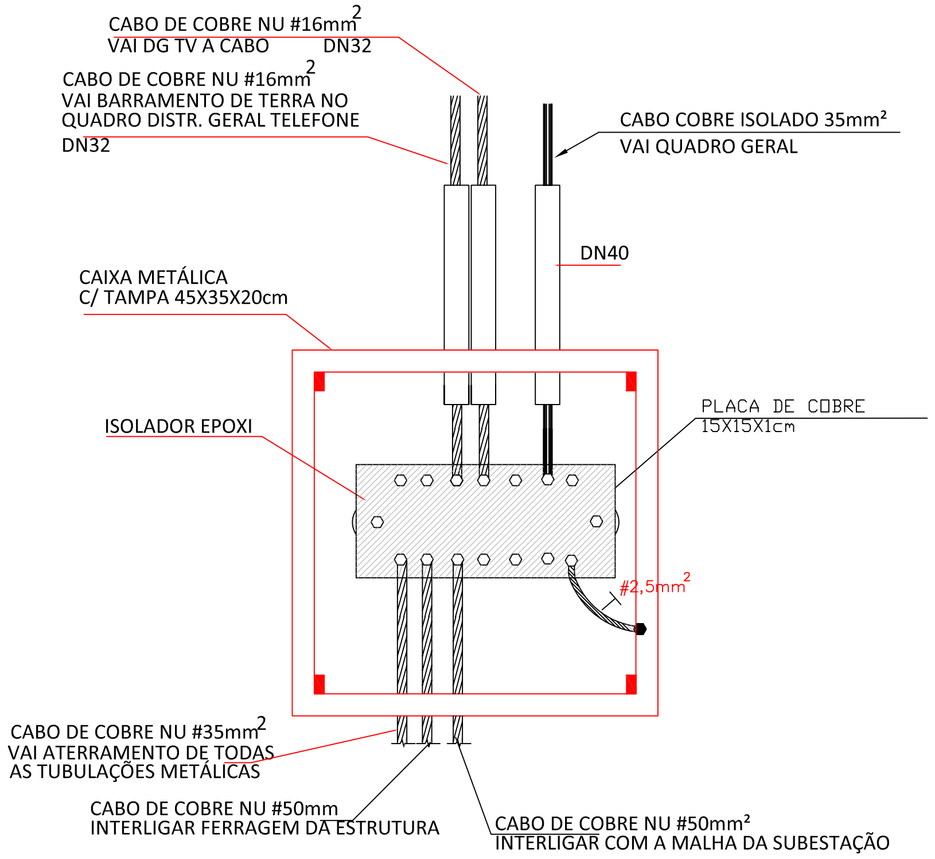

BARRAMENTO DE EQUIPOTENCIALIZAÇÃO PRINCIPAL (BEP)

DETALHE 10

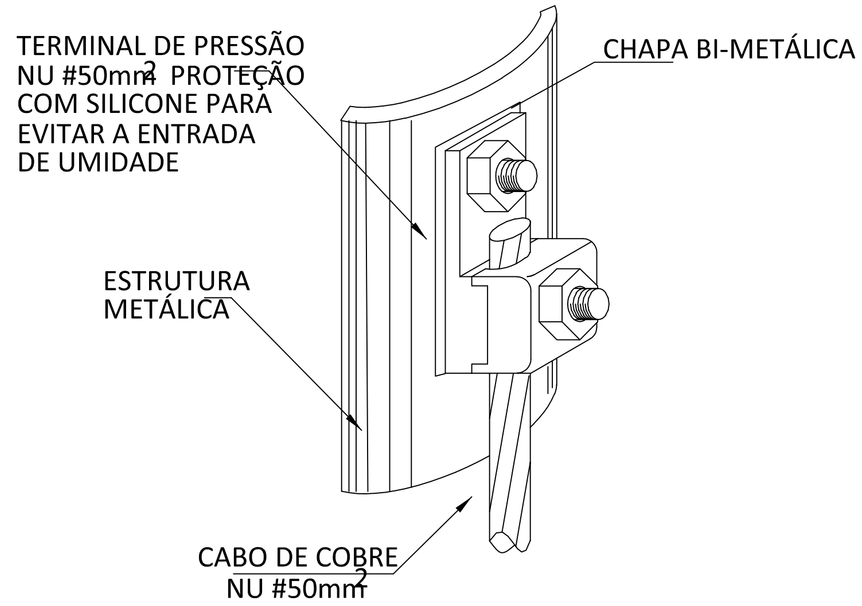

DETALHE DA CONEXÃO DE ESTRUTURAS METÁLICAS

DETALHE 8

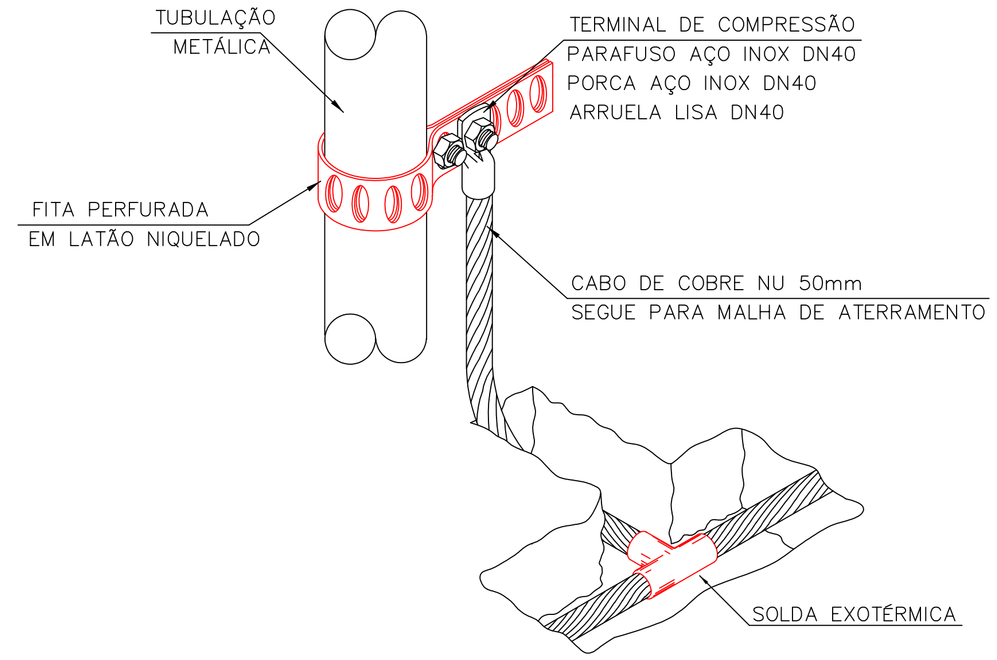

CONEXÃO COM AS TUBULAÇÕES METÁLICAS

DETALHE 9

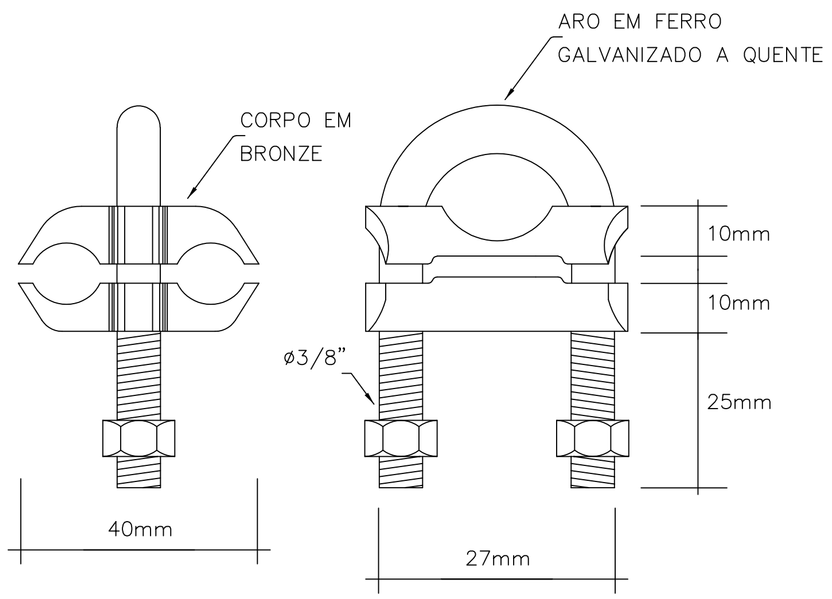

CONECTOR CABO/HASTE EM BRONZE
PARA DOIS CABOS

DETALHE 11

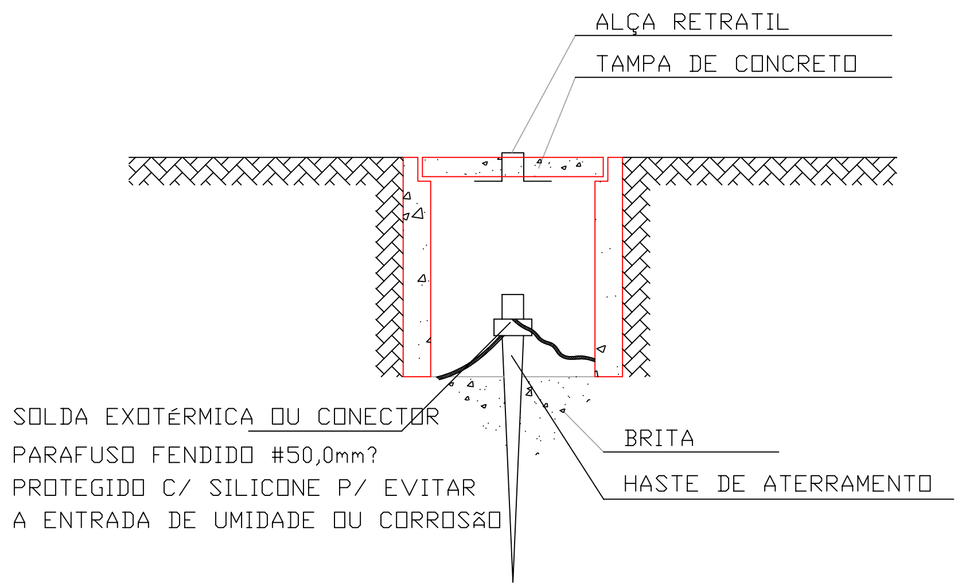

DETALHE 12

VERSÃO	DISCRIMINAÇÃO	RESP.:	DATA
00	EMISSÃO INICIAL	ANDRÉ	09/01/2019
01	CORREÇÃO DE LEGENDA	ANDRÉ	10/04/2019

RESPONSÁVEL TÉCNICO:

ANDRÉ LUIZ CANZI
Engenheiro Eletricista/CREA - PR 126528/D
andrecanzi@gmail.com, (46) 9 9922-8345

PROPRIETÁRIO:

MUNICIPIO DE NOVA ESPERANÇA DO SUDOESTE - PR
CNPJ: 95.589.289/0001-32

OBRA:

GINÁSIO DE ESPORTE MUNICIPAL DE NOVA ESPERANÇA DO SUDOESTE - PR.

PROJETO ELÉTRICO:

PROJETO ELÉTRICO DE SISTEMA DE PROTEÇÃO CONTRA DESCARGAS ATMOSFÉRICAS - SPDA.

LOCAL DA OBRA:

AVENIDA VEREADOR GUILHERME LEANDRO, ESQUINA COM A RUA MARTIM DE PIERI, CENTRO, NOVA ESPERANÇA DO SUDOESTE - PR.

ÁREA	DATA	ESCALA	VERSÃO		
1.696,47 m²	09/01/2019	SEM ESCALA	01	PRANCHA 04	SPDA-03/03