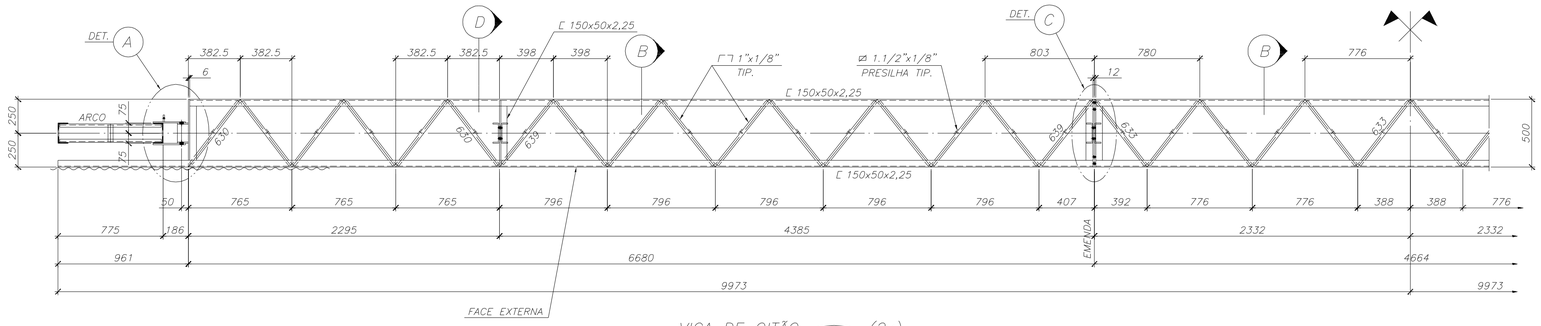

VIGA DE OITÃO (03VT1) (2x)
1:20

RESUMO DO MATERIAL					
ITEM	MATERIAL	Kg/m	QUANT.(m)	PESO TOT.	OBSERVAÇÃO
1	Z 125x50x20x2,25	4.5	302	1361	TERÇA
2	[150x50x2,25	4.4	95	420	VIGA/PEND./T.TREL.
3	L 2"x1/8"	2.5	362	905	BANZO ARCO/LONG.
4	L 1.1/2"x1/8"	1.8	60	108	MÃO FRANCESA
5	L 1.1/4"x1/8"	1.5	231	346.5	DIAGONAL/CORRENTE
6	L 1"x1/8"	1.2	338	406	DIAG./MONT.
7	⌀ 2"x1/4"	2.5	2	5	PRESILHA
8	⌀ 2"x1/8"	1.2	21	25	PRESILHA
9	⌀ 1.1/2"x1/8"	0.9	38	34	PRESILHA
10	Ø 1" (1)	4.0	1.5	6	PINO P/ARCO
11	Ø 3/4" (1)	2.2	12.5	27	CHUMBADOR
12	Ø 5/8"	1.6	94	150	CONTRAVENTO
13	CH. 16,0 (1)	125.4	0.65m²	81	APOIO
14	CH. 12,5 (1)	98.0	0.65m²	63	APOIO
15	CH. 9,5	74.5	2.1m²	156	APOIO/EMENDA
16	CH. 8,0	62.7	2.35m²	84	LIGAÇÃO
17	CH. 6,3	49.4	2.25m²	111	EMENDA/LIGAÇÃO
18	CH. 4,75	38.0	2.3m²	49	LIGAÇÃO
19	CH. 3,0	24.0	0.2m²	5	NERVURA
20	(1) PESO TOTAL: (DES. 01, 02 e 03)			4.346,50 Kg	C/2% SOBREMETAL
	PARAFUSO C/PORCA SEXT. E ARRUELA LISA				
21	Ø 3/4"		28 PÇS		P/CONTRAVENTO
22	Ø 1/2"		112 PÇS		P/ARCO/VIGA/PENDURAL
23	Ø 3/8"		498 PÇS		P/TERÇA/CORRENTE
	PORCA SEXT. E ARRUELA LISA				
24	Ø 3/4"	(1)	48 PÇS		P/CHUMBADOR
25	Ø 5/8"		14 PÇS		P/CONTRAVENTO

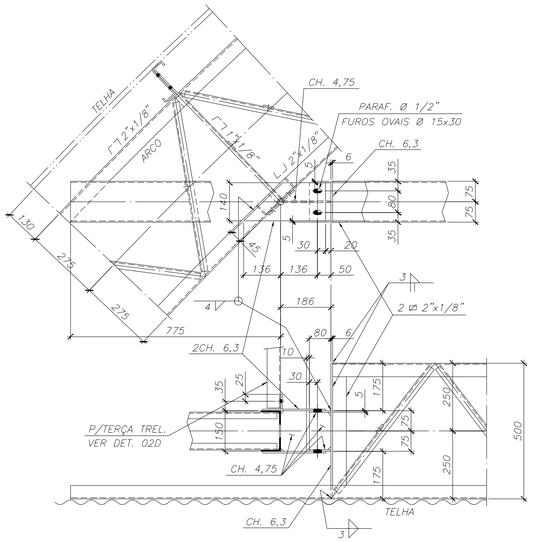

DETALHE (A)
1:10
(APOIO DA VIGA NO ARCO)

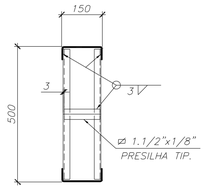

CORTE (B)
1:10

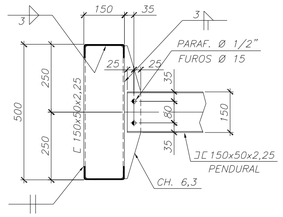

CORTE (D)
1:10
(FIXAÇÃO DO PENDURAL)

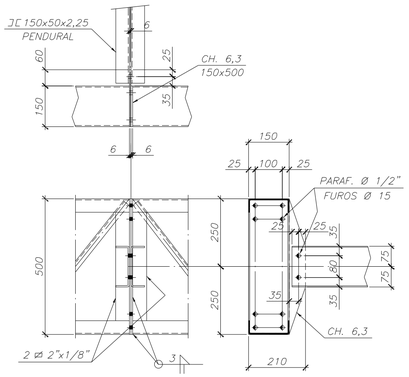

DETALHE (C)
1:10
(EMENDA DA VIGA E FIX. DO PENDURAL)

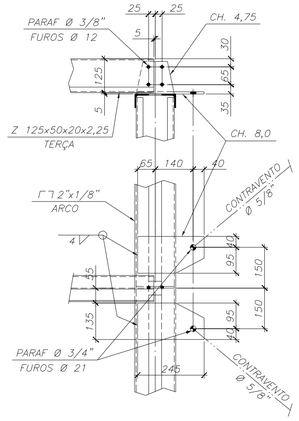

DETALHE (F)
1:10
(FIXAÇÃO DO CONTRAVENTO NO ARCO)

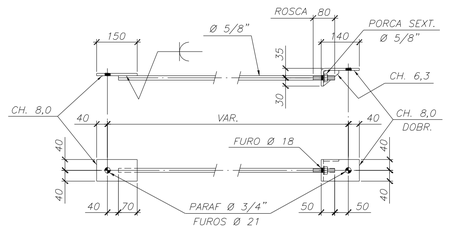

DET. DO CONTRAVENTO
1:10 Ø 5/8"

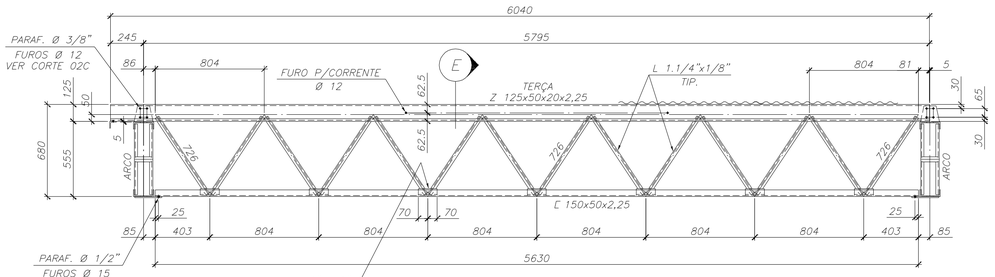

TERÇA TRELIÇADA (03TT1) (12x)
1:20

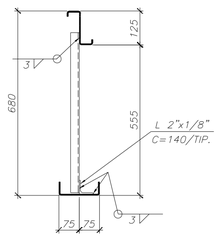

CORTE (E)
1:10

NOTAS:

-VER ESPECIFICAÇÃO DO MATERIAL NO DESENHO 01
-MEDIDAS EM MILIMETROS, EXCETO ANOTADO

REV.	DESCRIÇÃO	AUTOR	DATA
1	ALTERADO RESUMO DO MATERIAL	BITTENCOURT	13/07/06

PLOTAGEM (P.B.)	
COR	PENA
1	0.50
2	0.35
3	0.15
4	0.35
5	0.50
6	0.15
7	0.15
8	0.15
9	0.70
254	0.09

Elaboração:

Engenheiro Responsável:
Eng. Lilian Gisell Alberton
CREA: 812135 D/SC

Proprietário:
Jaime da Silva Stang
Prefeito Municipal

FONTE:
SEDU/PARANCIDADE

PROPRIETÁRIO:
MUNICIPIO DE NOVA ESPERANÇA DO SUDOESTE -PR

PROJETO:
AMPLIAÇÃO QUADRA COBERTA

REFERÊNCIA
SOLUÇÃO FUND. BLOCOS SOBRE ESTACAS
COBERTURA METÁLICA
ARCOS INTERMEDIÁRIOS

Prancha: ESTRUTURA
Nº Folha: 09
Escala: INDICADA
Data 24/03/2022

Local:
ESCOLA MUNICIPAL VISCONDE DE MAUA